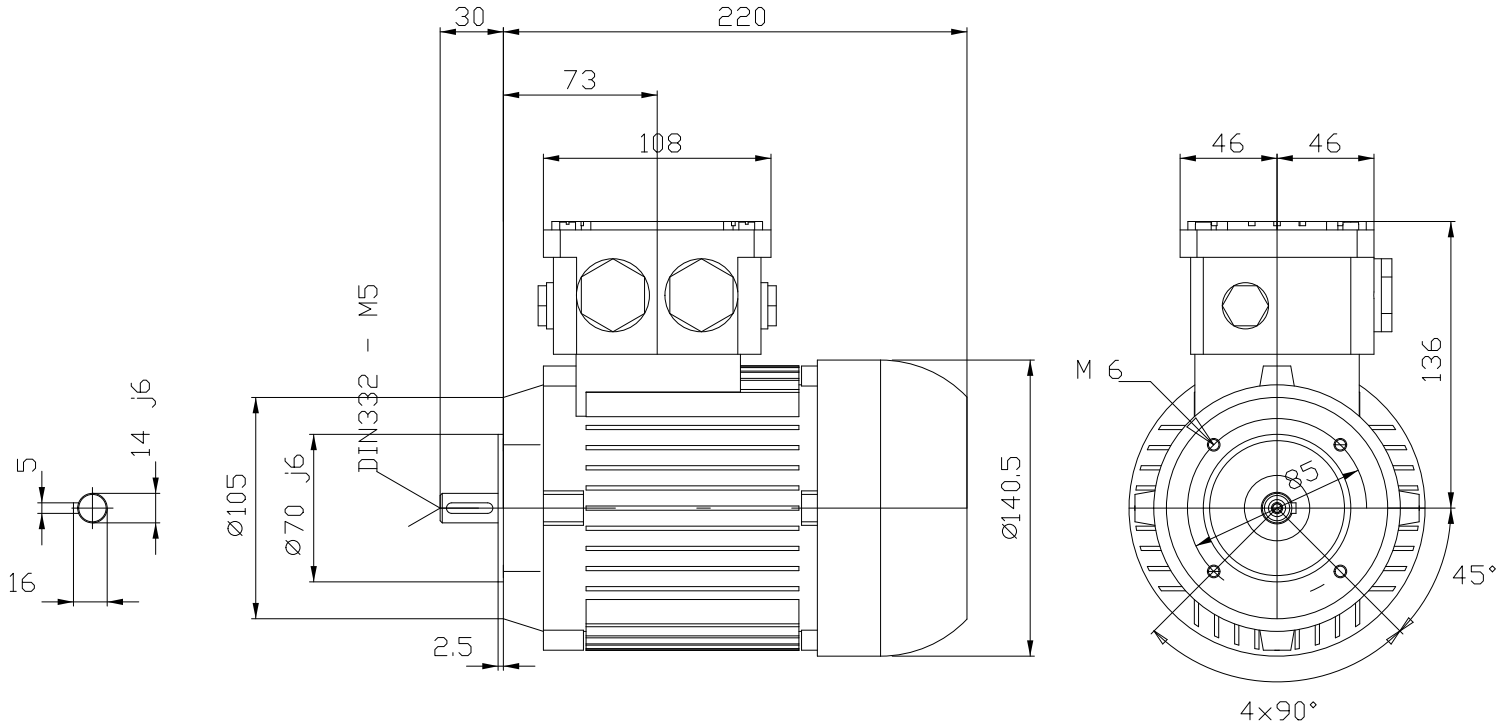

Dimension ark er proportionalt.
Alle dimension i mm.
Tekniske data kan ændres.

Tegnings nr.:		Bemærkninger:	
Dato:	2.7.2020	Position:	1
cat4CAD:	6.0.2097.316	Type:	3AWAC 71-04F-TH-TF

watt drive WEG Group