The copyright to this drawing belongs to us. No duplication or transfer to, providing access to or communicating to any third parties is allowed of its contents or excerpts thereof. This drawing may not be used without our approval for any purpose other than that for which it has been entrusted to the recipient. Any non-compliance shall obligate the violator to compensate for damages. In case any patent is issued or a utility model is registered, or in case of any other industrial property rights, all such rights must be reserved for us.

BEDIA Motorentechnik GmbH & Co.KG,
Altdorf bei Nürnberg

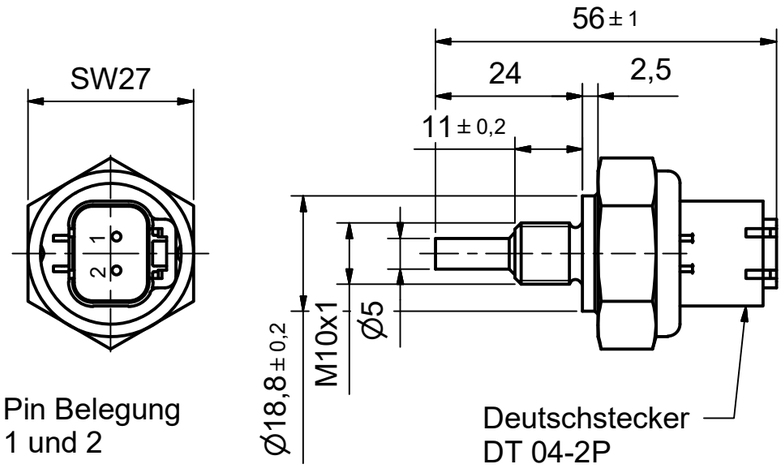

Lieferant: BEDIA Motorentechnik GmbH & Co.KG, D-90518 Altdorf bei Nürnberg
Bestellnummer: 420269
Einschraub-Messwiderstand Pt1000

Mechanische Daten:	Gehäusewerkstoff	X6CrNiMoTi17 12 2; EN 10088-3:1.4571
	Einschraubgewinde	M10x1 Gewindefreistich nach DIN3852 T1 Form-A
	Anzahl der Mess-Systeme	1
	Anschluss	Deutschstecker DT 04-2P
	Dauerhafte Kennzeichnng	Hersteller-Typenkennzeichen auf Sechskant
	Anzugsdrehmoment	max. 30 Nm
Elektronische Daten:	Messwiderstand	Pt1000 nach DIN 60751
	Genauigkeit Temperaturbereich	
	-40°C bis +15°C	±3 K
	+15°C bis +125°C	±1,5 K
	+125°C bis +150°C	±3 K
	Widerstandseckwerte	0°C : 1000 Ω
		100°C : 1385 Ω
	Messstrom	≤ 1,0 mA
	Stromversorgung	Konstantstrom oder Konstantspannung
	Spannungsfestigkeit	nach VDE 0160 / 500 VAC, 50 Hz, 1 min
	Isolationsfestigkeit gegen Gehäuse	nach VDE 0100 / >10 MΩ / 500 VDC
Umwelt-bedingungen:	Luftfeuchtigkeit (relativ)	92% bei 40°C / 83% bei 23°C
	Temperaturmessbereich	-50°C bis +250°C (Medientemperatur)
	Temperaturbereich Anschlussgehäuse (e)	-40°C bis +125°C
	Lagertemperatur	-40°C bis +125°C,
		-60°C max. 20 Stunden
	Vibrationsfestigkeit	
	Rauschtest (weißes Rauschen)	Rauschanregung 10 g ms 0,1 kHz bis 2 kHz
	Schockfestigkeit (peak)	Sinushalbstoss 50 g / 11 ms auch BV 043
	Prüfdruck	50 bar
	Schutzart	IP 67 nach DIN 40 050
		mit montiertem Gegenstecker
	EMV	VG 95 373 Grenzwertklasse 2
	Messmedien	Schmieröle, Hydrauliköl, Kraftstoff,
		Kühlwasser, Luft und nicht korrosive Gase

Nennwiderstand des Pt1000

Temperatur [°C]	Widerstand [Ω]	Temperatur [°C]	Widerstand [Ω]
-50		60	1232,39
-40	842,71	70	1270,71
-30		80	1308,93
-20	921,6	90	1347,02
-10		100	1385,00
0	1000,00	110	1422,86
10	1039,02	120	1460,61
20	1077,93	130	1498,24
30	1116,71	140	1535,76
40	1155,39	150	1573,16
50	1193,95		

Zust. / rev.	Änderung/modification	Datum/date	Name/Geprüft checked by
e	Temperaturbereich Anschlussgehäuse	12.07.16	ZimLa/StaRo
d	überarbeitet	07.07.16	ZimLa/BonPa
c	siehe Daten	20.02.15	MoeMi/CarAg
b	Prüfdruck	28.10.09	MoeMi/StaRo
a	Gehäuse	19.10.05	MoeMi/ZibGu

Zul. Abweichung / admissible tolerance: ISO2768-mK
Oberfläche / surface: - / -

	Datum / date	Name / name
Erstellt / created by	12.09.2005	MoeMi
Geprüft / checked by	12.09.2005	ZibGu

Format / Size: A3
Maßeinheit / dimension unit in [mm]

Maßstab / scale: 1:1 | Sprache / language: DEU | Blatt / sheet: 1 /1

Benennung / description
Einschraub-Messwiderstand
Deutschstecker DT 04-2P

Zeichnungsnummer / drawing number: 420269
Zng. Art/ drw.type: DRC

Das Urheberrecht an dieser Zeichnung gehört uns. Vervielfältigung, Überlassung, Zugänglichkeit oder Mitteilung des Inhalts, auch auszugsweise, an Dritte ist nicht gestattet. Die Zeichnung darf ohne unsere Zustimmung, zu einem anderen Zweck als sie dem Empfänger anvertraut wird, nicht benutzt werden. Zuwiderhandlung verpflichtet zu Schadenersatz. Alle Rechte, für den Fall einer Patenterteilung, Gebrauchsmustereintrag oder anderer Schutzrechte, sind uns vorbehalten.