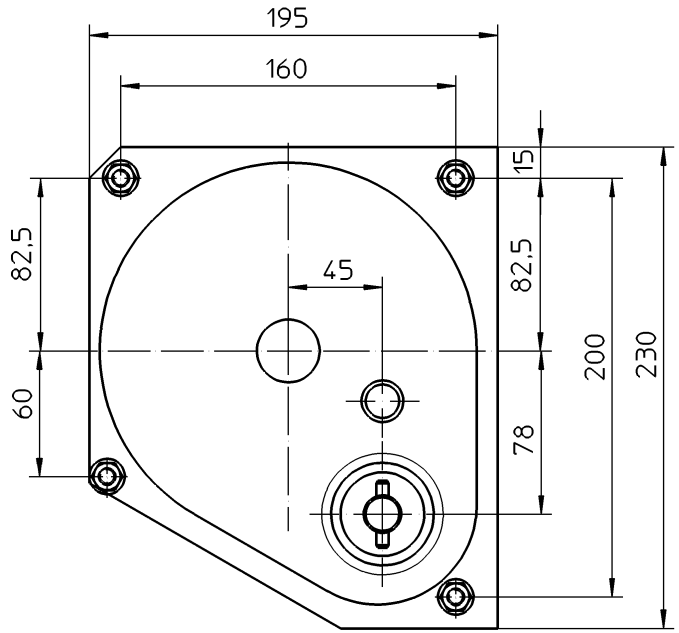

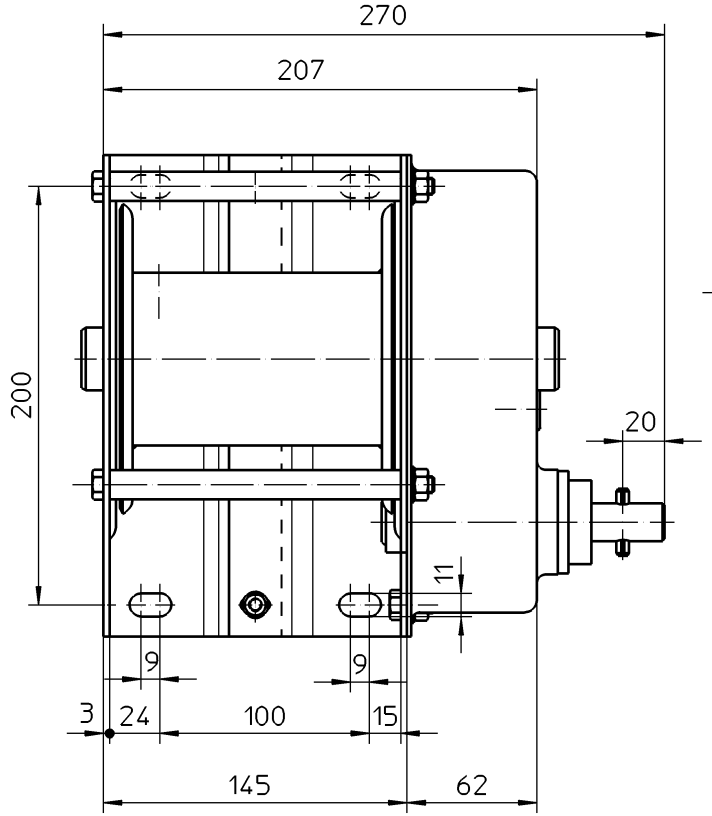

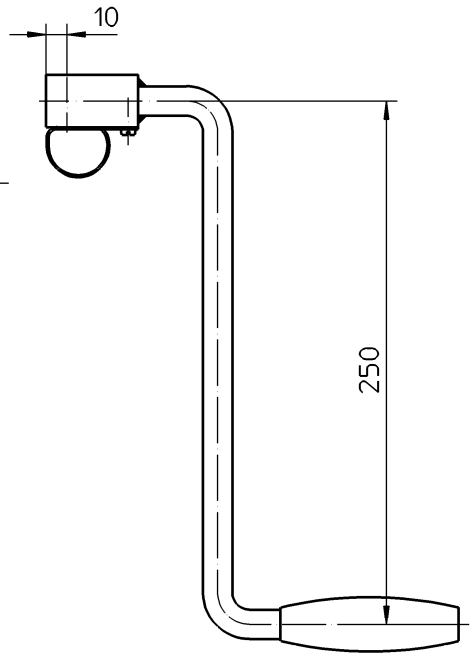

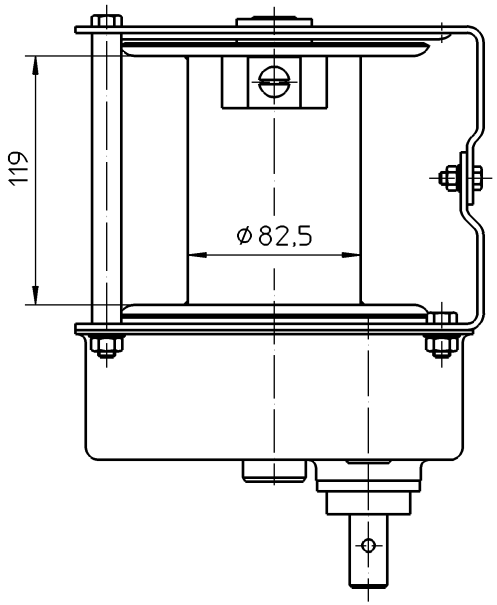

500 kg 350 kg	Zul. Last (1.Lage) Zul. Last (4.Lage)
25 m	Seillänge
82.5mm	Trommel ø
6 mm	Seilstärke
170 N	Kurbeldruck
7,43:1	Übersetzung
37 mm	Hub pro Kurbelumdr.
10 kg	Gewicht
0,7	Wirkungsgrad

Schutzvermerk ISO 16016 beachten			Oberfläche DIN ISO 1302	Allgemeintoleranz ISO 2768-c	Maßstab 1:2.5	ANGEBOTSZEICHNUNG	Kommissions-Nr.
				Status freigegeben		Werkstoff	Halbzeug/ Rohteil-Nr.
					Datum	Name	Seilwinde
				Bearb.	23.05.97	Miltenberger	
				Gepr.	05.06.02	Natterer	
				Norm.	05.06.02	Natterer	
				Stand	28.03.06		
				haacon hebetechnik gmbh Josef-Haamann-Straße 6 D-97896 Freudenberg/Main		Teile-Nr. 205804	Zeichnungs-Nr. 4585.0.5.0.00 / Blatt 1
2	3267	26.04.05	Seus				
Zust.	Änderung	Datum	Name	Ursprung		Ersatz für	Ers. durch