Trimod'Besta

Trimod Besta Füllstandschalter
Trimod Besta Level Switch
Trimod Besta Contrôleur de niveau

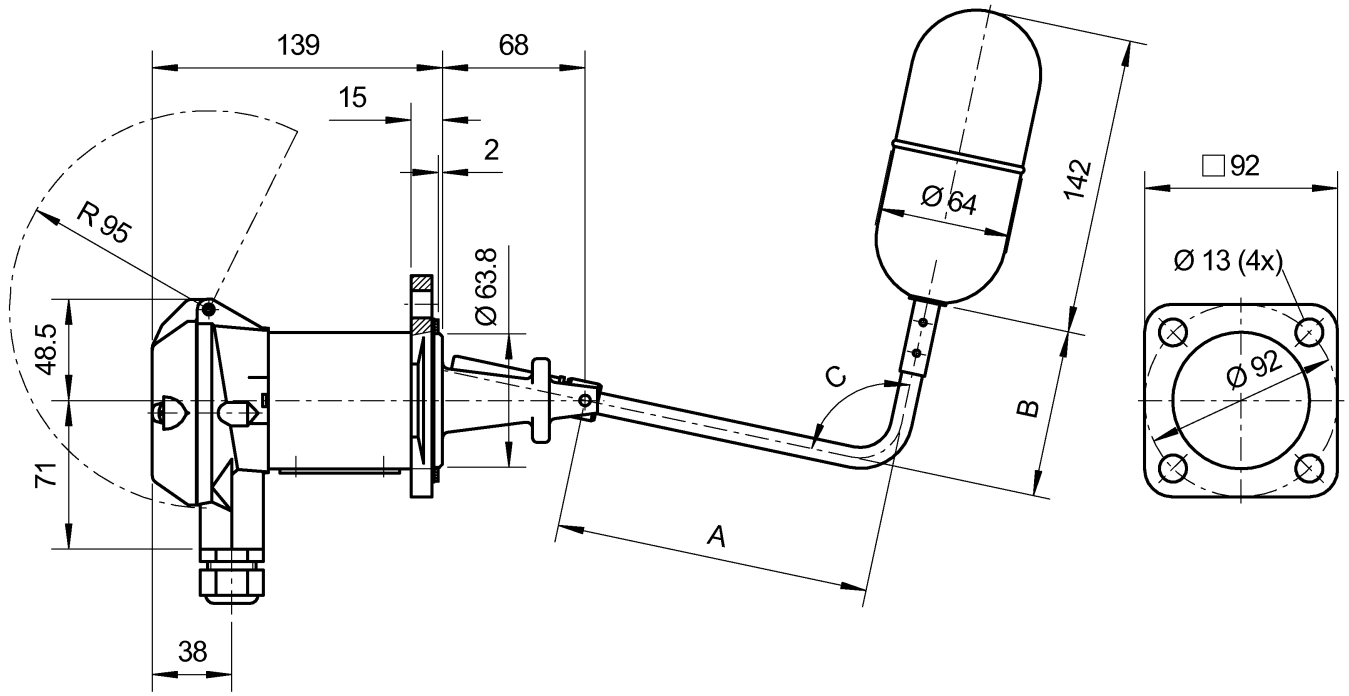

Dimensionen / Dimensions [mm]			
D		d4/g	
b		A	
k		B	
d2/l		C	
Anz./no:	4		

Überwurfflansch Composite flange Bride folle	---
Schmelze /Heat no: B-Nr:	
Fixflansch Fixed flange Bride fixe	1.4408
Schmelze /Heat no: B-Nr:	
Schwimmer Float Flotteur	1.4571
Schmelze /Heat no: B-Nr:	

Typ Type Type	**A 01 04G3**	Schaltmodul Switch module Module de commande	**A**	Flanschmodul Flange module Module de bride	**01**	Schwimmermodul Float module Module de flotteur	**04G3**
Betriebstemperatur Operating temp. Temp. de service	0 to +300°C	Gehäusematerial Housing material Matériau boîtier	Aluminium	Druck / Nennweite Pressure / Bore Pression / Diamètre	PN 25	Schaltdifferenz Operating diff. Différentiel	--
Umgebungstemp. Ambient temp. Temp. d'ambiance	0 to +70°C	Kabeleinführung Cable entry Presse-étoupe	M20 x 1.5	Norm Standard Norme	Besta	Dichte min. Density min. Densité min.	--
Schaltleistung Switch rating Pouvoir de coupure	5A / 250VAC 5A / 30VDC	Schutzart Enclosure Cl. de protection	IP 65	Dichtungsart Flange Facing Type d'étanchéité	Form C	Prüfdruck Test pressure Pression d'épreuve	40 bar

Order no.	
Stk./ pcs./quant.	
Date/Visa	12.06.2008/RF

BESTA

Besta AG, Ackerstrasse 45
CH-8610 Uster / Switzerland
Fon +41 43 399 15 15
Fax +41 43 399 15 00
Email: info@besta.ch
http://www.besta.ch

010400/PH